MULTISEÑAL
S.A. DE C.V.

Un nuevo horizonte
... en tecnología

BARRERA ROADWEILER 60

BSR-60

SEÑALAMIENTO HORIZONTAL

Características

- Fabricada en Polietileno de alto peso molecular.
- Protección con filtro UV.
- La uniformidad en el espesor de sus paredes, se traducen, en un mejor desempeño en el rudo manejo diario.
- Con esquinas muertas y bordes redondeados para evitar lesiones.
- Agujero superior cuyo diámetro permite el lastrado con mangueras de boca ancha (camiones cisterna).
- Fácil de manipular gracias a su enganche exclusivo.
- En caso de lluvia, paso de agua .
- Tapón de 45 mm para vaciado
- Puede ser operado por montacargas.
- Dotado de dos reflectante por lado 20x100 mm
- Acoplamiento Macho / Hembra para una sencilla colocación desde una recta
- Gran utilidad para delimitar, señalizar y brindar seguridad en las zonas de trabajo y obras en construcción.
- Además de guiar al tránsito hacia el carril indicado o como barrera central de autopista, gracias a su estabilidad y firmeza.
- Fabricada de una sola pieza, tiene larga vida útil y es de gran resistencia a las inclemencias del medio ambiente.
- Máxima versatilidad se pueden rellenar con agua, arena o usarlas vacías.
- Permite armar un cuadrilátero con cuatro barreras.

Especificaciones Técnicas.

- **Fabricada en:** Polietileno de Alto peso molecular.
- **Peso usandose en vacío:** 6 kg.
- **Medidas:** Largo: 120.0 cm, Ancho: 40 cm, Altura: 60.0 cm.
- **Color:** Naranja.

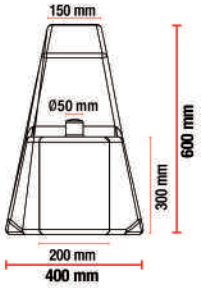

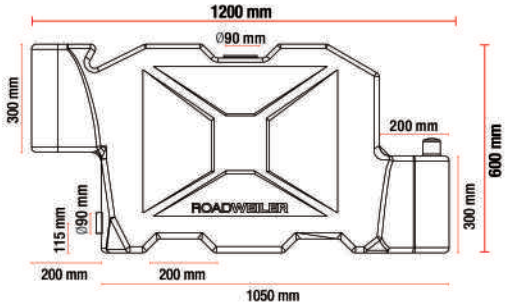

Propiedades del polietileno de alto peso molecular, con un peso molecular de 2 millones de micrones o mas.

Propiedad	Unidad	Método de prueba	XM-220	XM-221U	PM-200
Peso molecular	X 10^4	ASTM D4020*	200	200	180
Densidad	kg/m^3	ASTM D 1505	940	940	940
Densidad especifica	kg/m^3	ASTM D 1895	400	400	300
Resistencia a la rotura	Mpa	ASTM D638	44	44	44
	kg/m^3	ASTM D638	(450)	(450)	(450)
Almacenamiento a la rotura	%	ASTM D638	350	350	350
Dureza Shore	D	ASTM D2240	65	65	65
Coeficiente de abrasión	-	ASTM D61894	0.2	0.2	0.2
Punto de fusion	°C	ASTM D2117	136	136	136
Tamaño promedio de particula	um	Alquitrán de hulla	30	25	10
Dimensiones granulometrica	%	Alquitrán de hulla			
~20 m			10	20	98
20~30 m			35	55	2
30~40 m			35	20	
40 m~			20	5	

Los volúmenes, dimensiones y otras medidas son nominales y pueden variar en + - 2%.

Lago Ayarza No. 88-A, Col. San Diego Ocoyoacac,
Del. Miguel Hidalgo, C.P. 11290 Mexico D.F.,
Tels.: (01)55 53.99.19.08 y 53.99.90.33
www.multisenal.com.mx